M.-Nr. 12 254 690-00

DA 6798 W, DADC 6000

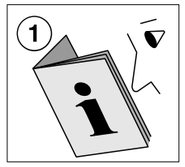

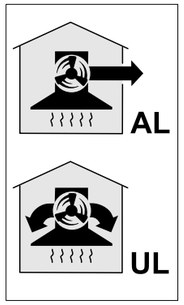

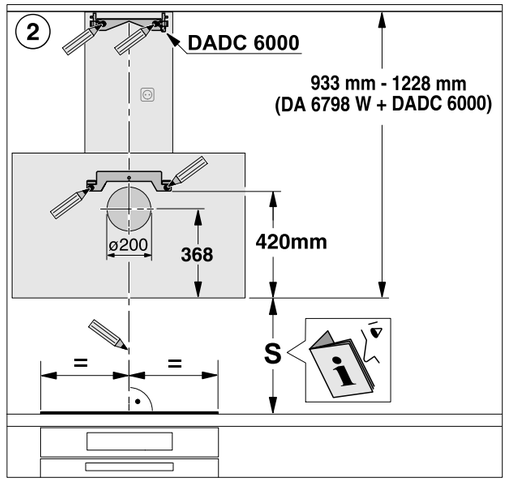

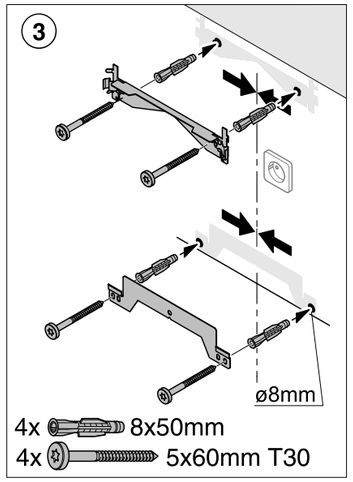

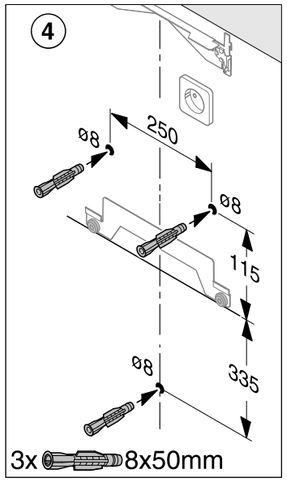

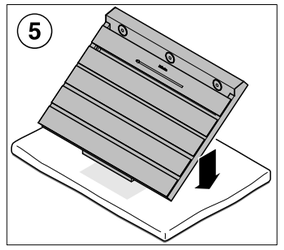

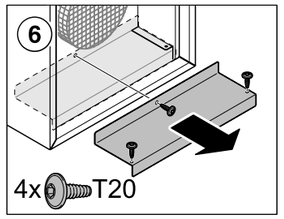

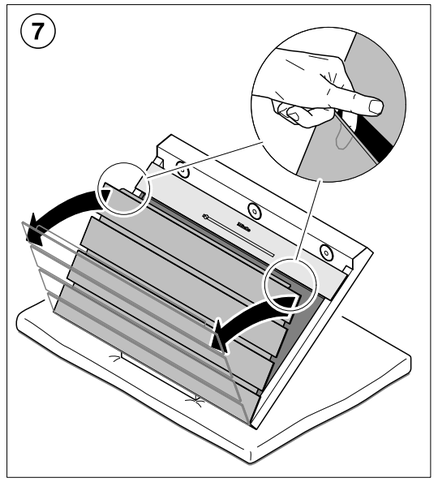

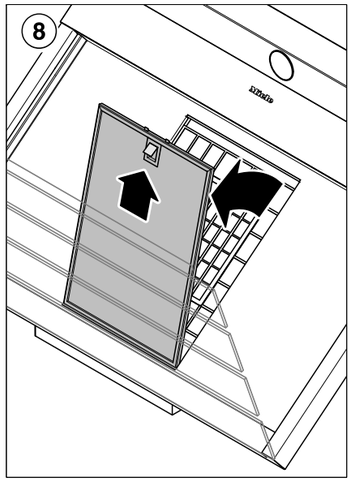

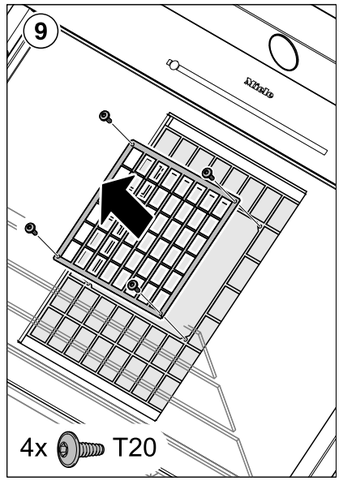

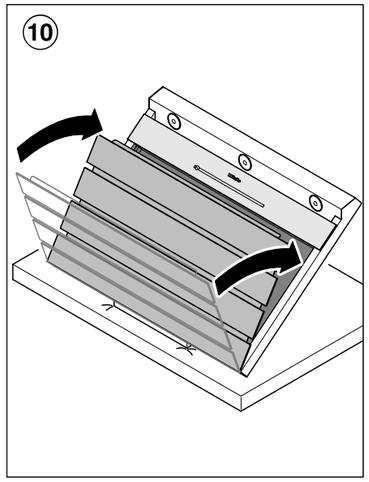

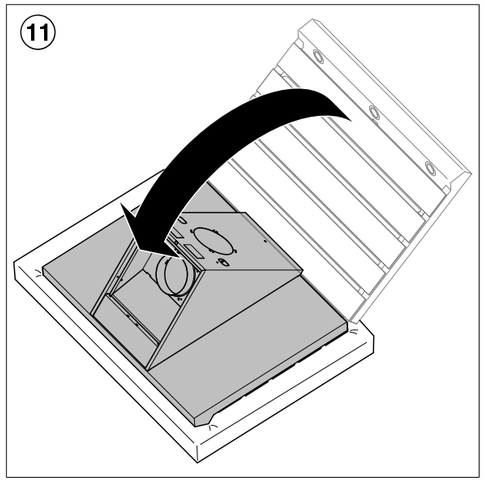

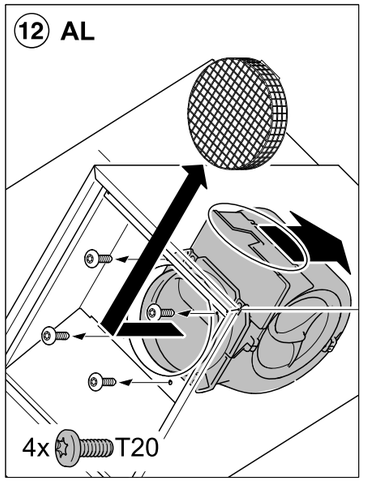

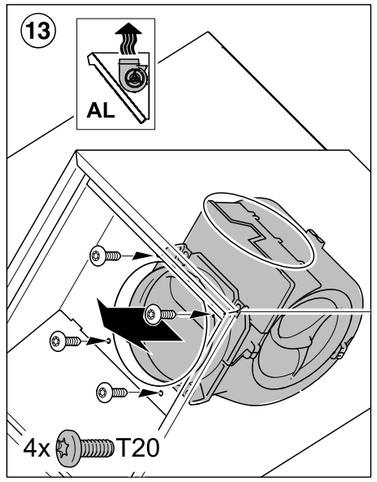

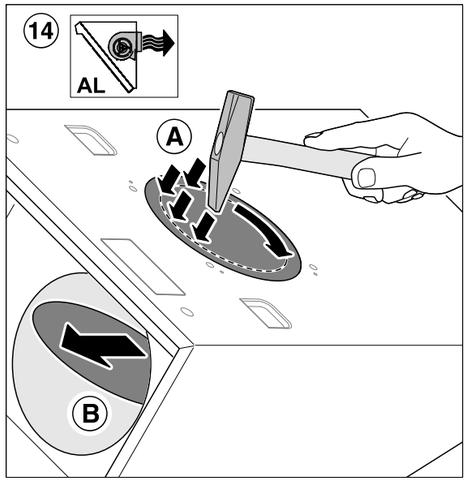

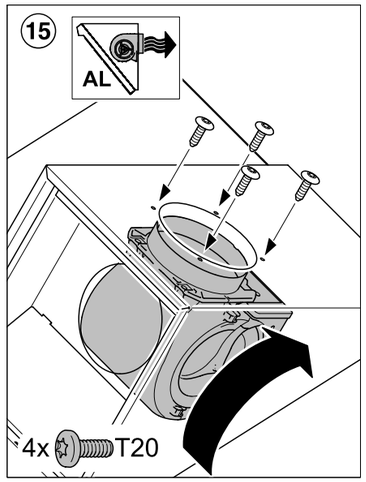

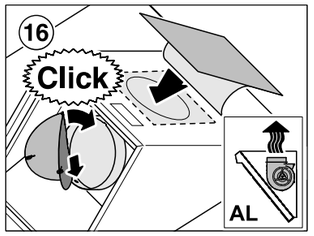

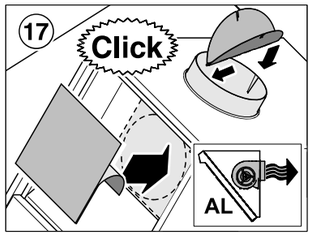

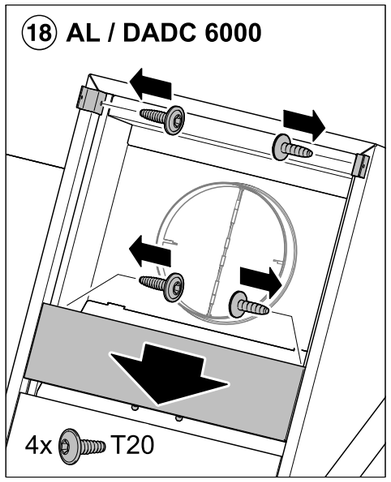

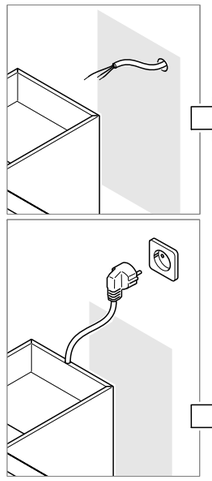

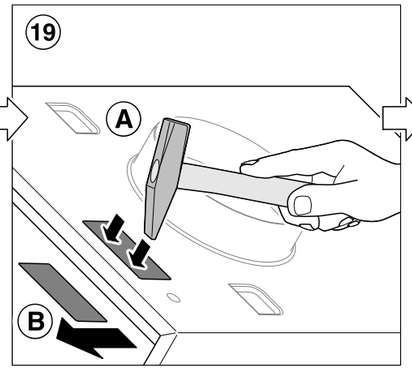

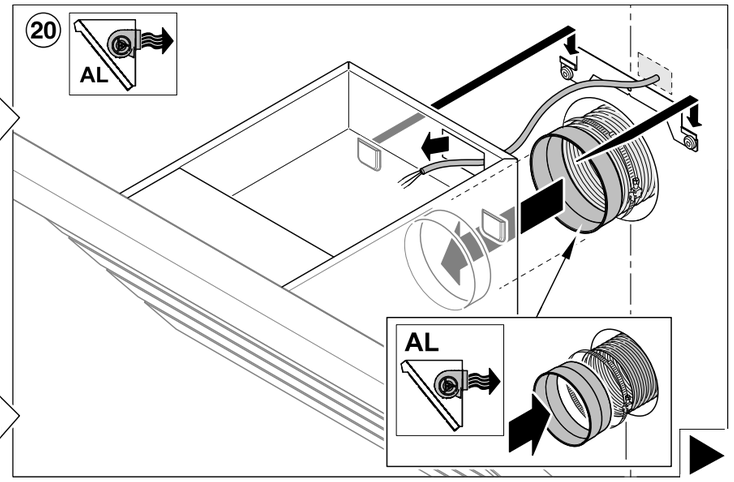

da5299/2922

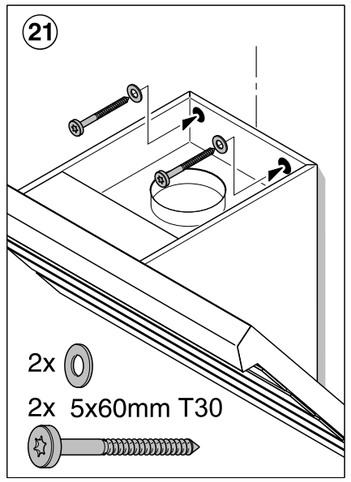
21
2x
2x 5x60mm T30

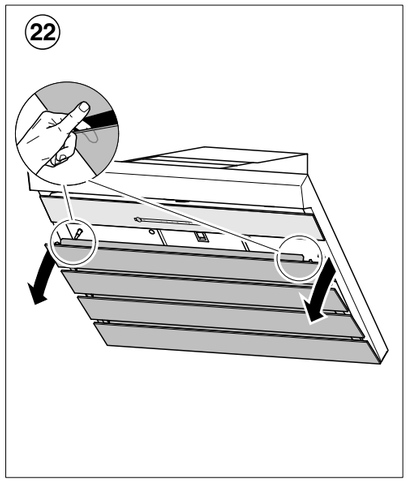
22

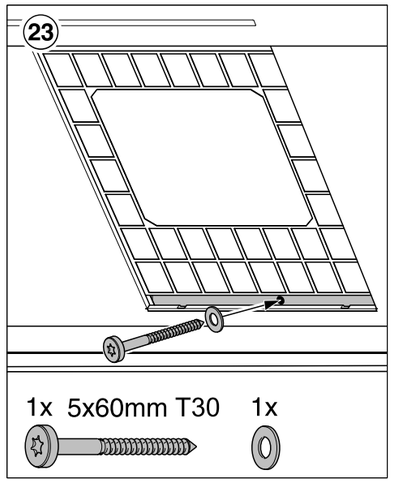
23
1x 5x60mm T30
1x

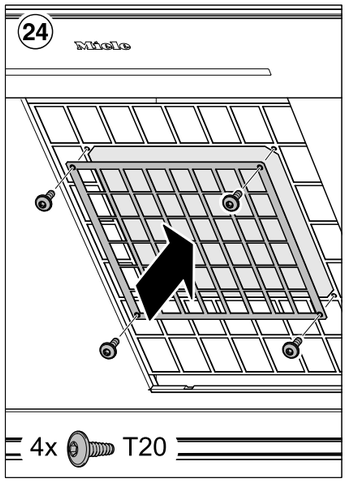
24
Miele
4x T20

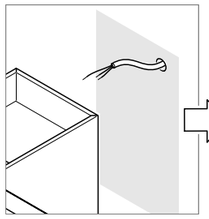

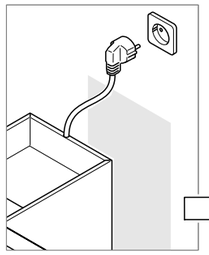

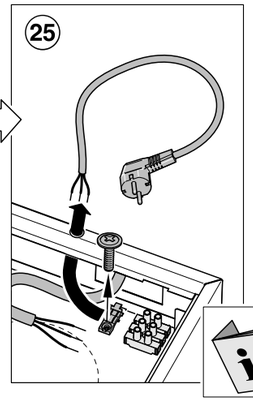
25

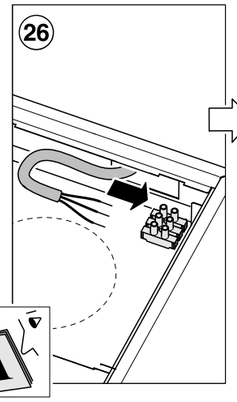
26

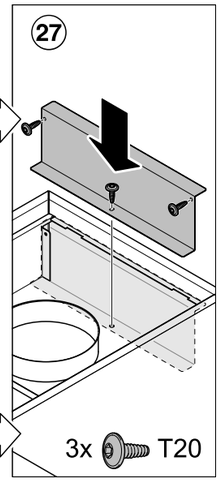
27
3x T20

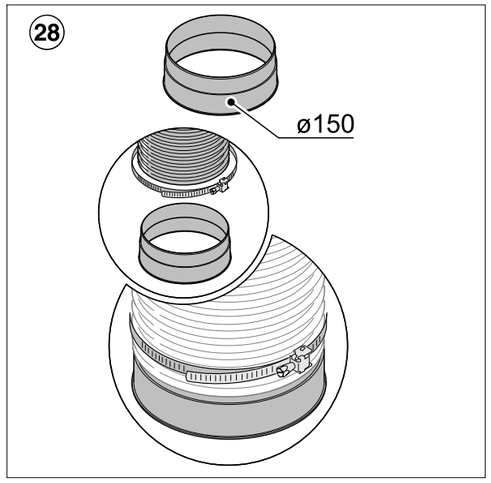
28
ø150

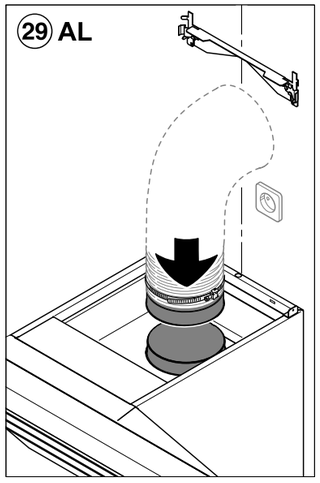
29 AL

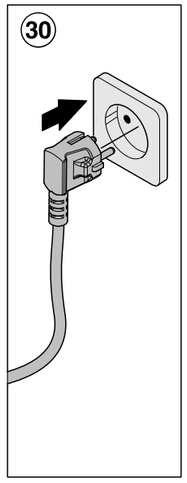
30

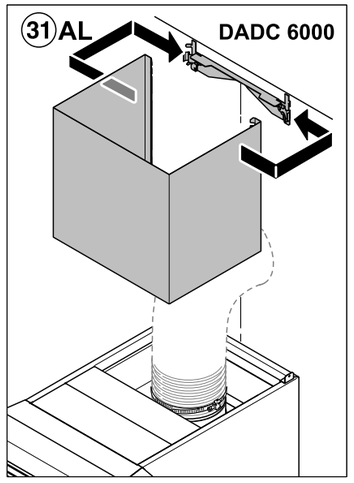
31 AL
DADC 6000

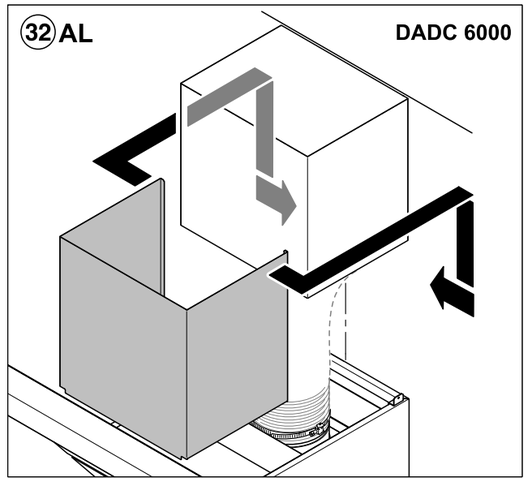
32 AL
DADC 6000

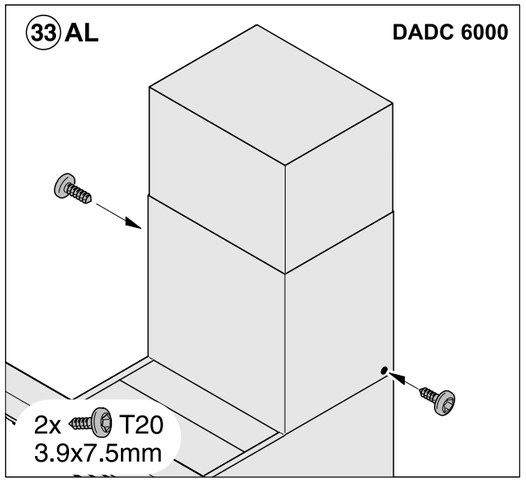
33 AL
DADC 6000
2x T20
3.9x7.5mm

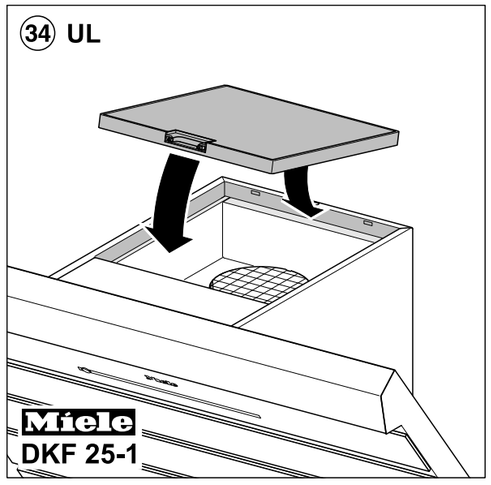
34 UL
Miele
DKF 25-1

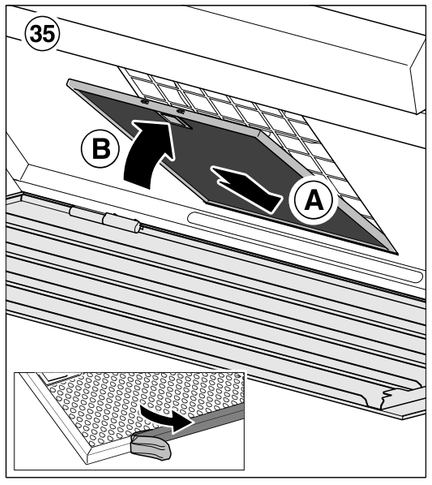
35
B
A

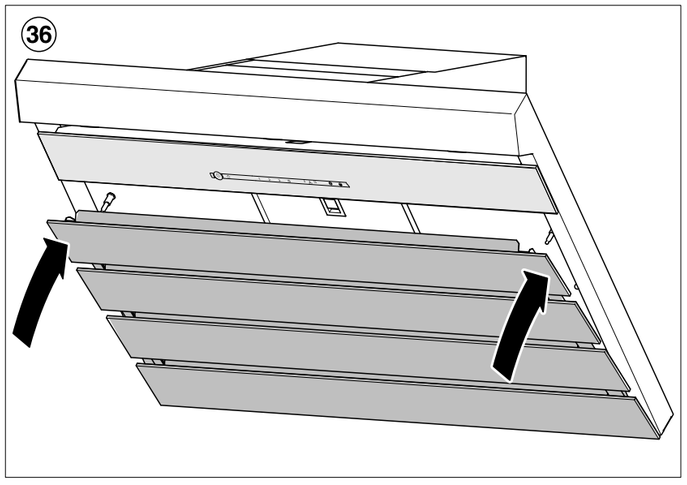
36